通用构造做法(一)

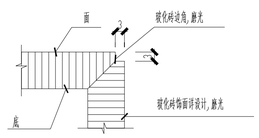

NQ01 墙砖阳角做法 1:1

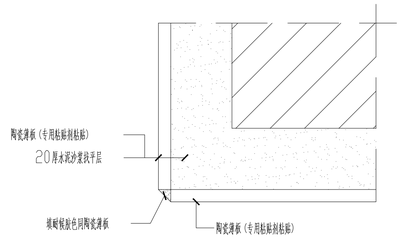

NQ02 陶瓷薄板阳角收口做法 1:1

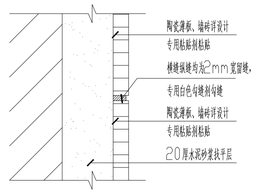

NQ03 陶瓷薄板、墙砖墙面勾缝做法 1:1

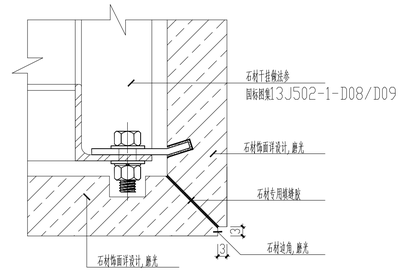

NQ04 石材阳角做法 1:1

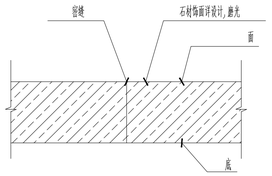

NQ05 石材纵缝做法 1:1

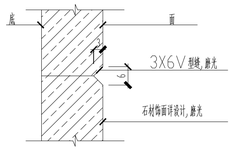

NQ06 石材横缝做法 1:1

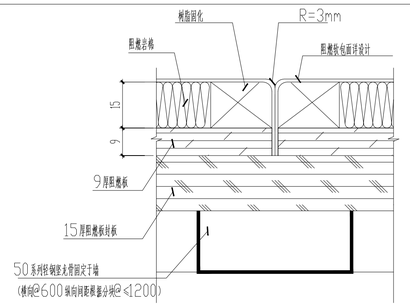

NQ09 布艺软包接缝做法 1:2

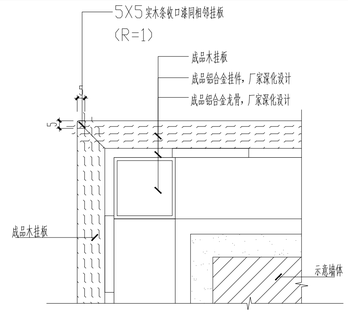

NQ10 木挂板墙面阳角大样图 1:3

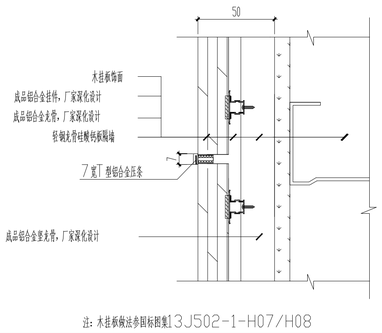

注:木挂板做法参国标图集13J502-1-H07/H08

NQ11 木挂板墙面横向嵌条做法 1:2

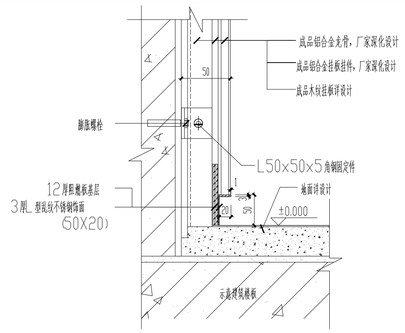

T01 踢脚大样图(一) 不锈钢踢脚 1:5

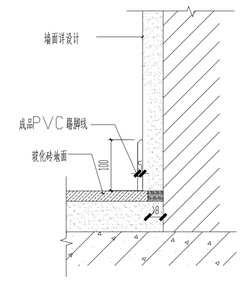

T02 踢脚大样图(二) 实木踢脚 1:3

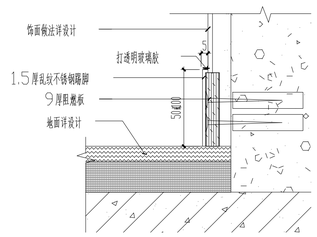

T03 踢脚大样(三) 不锈钢踢脚 1:2

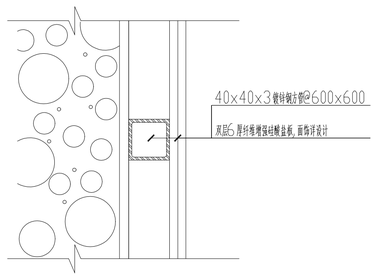

NQ12 墙面衬平做法 (采用双层6厚纤维增强硅酸盐板衬平)

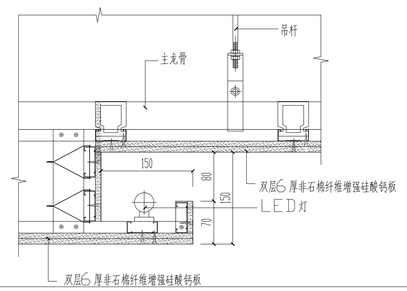

DP01 普通藻井灯槽做法

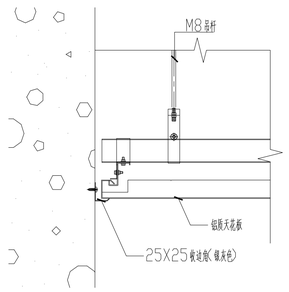

DP02 顶与墙接缝大样图

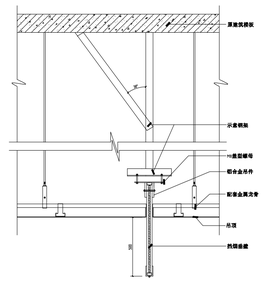

DP03 挡烟垂壁大样

福建省机电沿海
建筑设计研究院有限公司
证书编号: A135003677 A235003674
资质范围: 建筑工程甲级 机械行业甲级
电子工程甲级 轻钢结构甲级
工程咨询甲级 市政工程乙级
城乡规划丙级 变电工程丙级

施工图审查批准单位:

施工图审查批准书证号:

图纸专用章
福建省工程勘察设计图纸专用章
福建省机电沿海建筑设计研究院有限公司
资质 范围: 建筑工程
等级:甲级 证号:A135003677
有效期至:2030年02月14日

注册执业章
中华人民共和国一级注册建筑师
姓 名: 王 建 平
注册号: 3500367-006
有效期: 至2026年12月22日

注册执业章

建设单位:
福建省产品质量检验研究院

工程名称:
国家加工食品质量检验检测中心(福州)
武夷山基地装修改造设计
非实验功能区(3F)

职 责	姓 名	签 名
审 定	郑庆日	郑庆日
项目负责人	王建平	王建平
项目经理	许晓燕	许晓燕
专业负责人	王建平	王建平
审 核	林伟	林伟
校 对	王建平	王建平
设 计	许晓燕	许晓燕

图名:
3F通用构造做法(一)

工程编号	2026-03	版 别	1.00
图 别	装施	图 号	SM04
日 期	2026年05月 日		

专业	签名
专业 总图 工艺	签名
专业 暖通 动力	签名
专业 给排水 电气	签名
专业 建筑 结构	

修改记录: