签名
专业 总图 工艺
签名
专业 暖通 动力
签名
专业 给排水 电气
签名
专业 建筑 结构
修改记录：

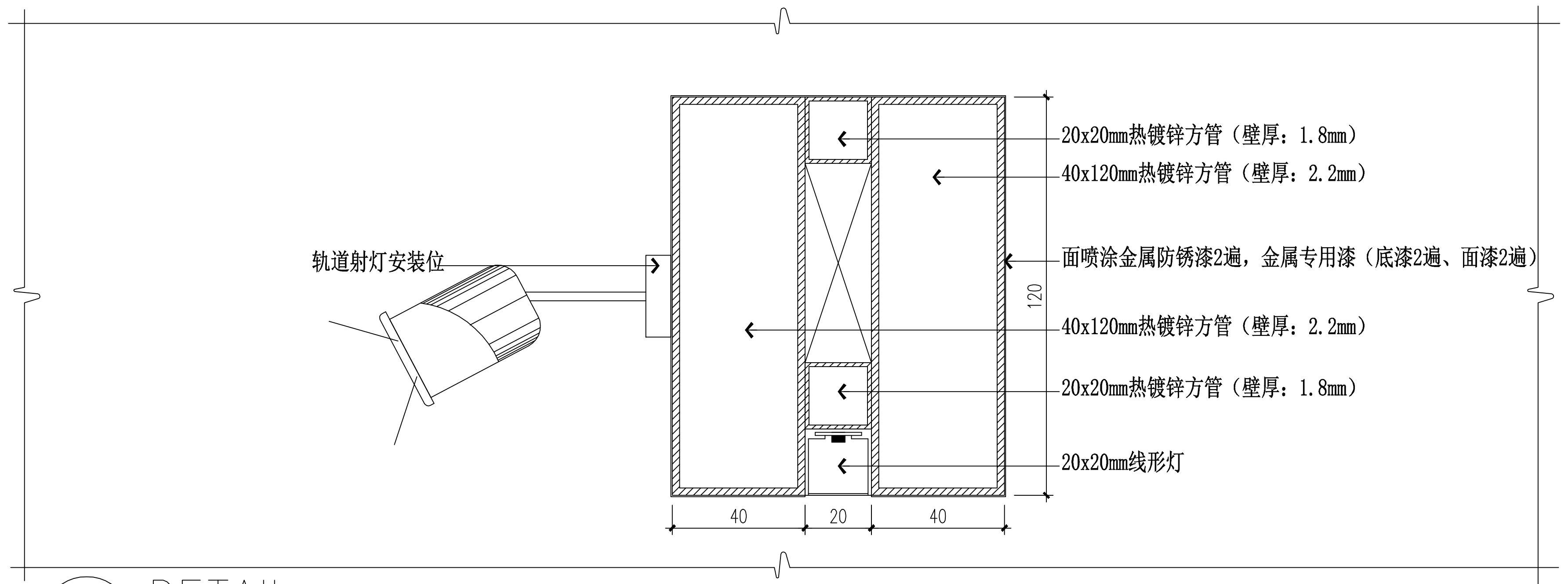
20x20mm热镀锌方管（壁厚：1.8mm）
40x120mm热镀锌方管（壁厚：2.2mm）
面喷涂金属防锈漆2遍，金属专用漆（底漆2遍、面漆2遍）
40x120mm热镀锌方管（壁厚：2.2mm）
20x20mm热镀锌方管（壁厚：1.8mm）
20x20mm线形灯
轨道射灯安装位
120
40
20
40

01 DETAIL
展厅吊顶（方管轨道）大样图 SCALE 1:5

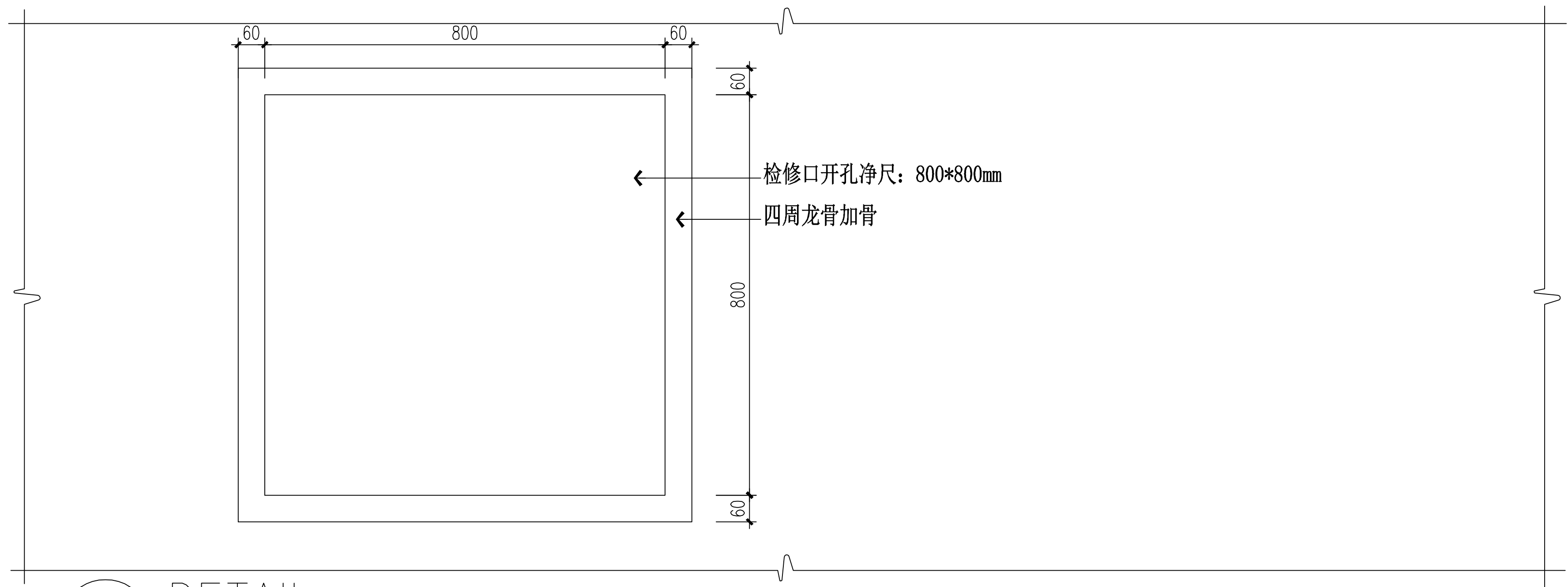
60
800
60
检修口开孔净尺：800*800mm
四周龙骨加骨
60
800
60

01 DETAIL
检修口大样图 SCALE 1:5

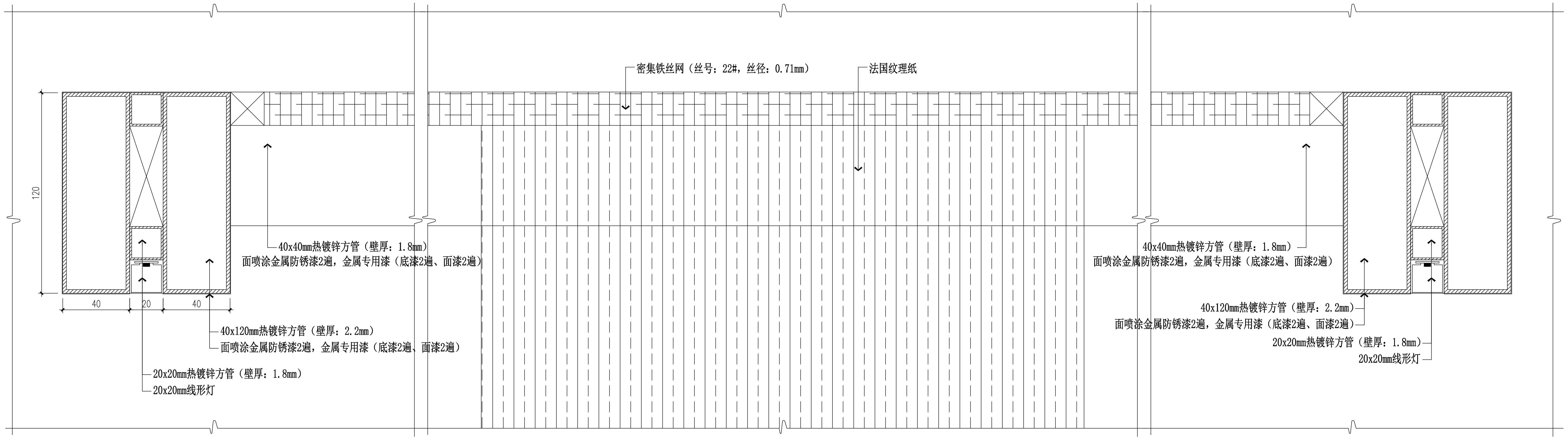
密集铁丝网（丝号：22#，丝径：0.71mm）
法国纹理纸
120
40x40mm热镀锌方管（壁厚：1.8mm）
面喷涂金属防锈漆2遍，金属专用漆（底漆2遍、面漆2遍）
40x40mm热镀锌方管（壁厚：1.8mm）
面喷涂金属防锈漆2遍，金属专用漆（底漆2遍、面漆2遍）
40
20
40
40x120mm热镀锌方管（壁厚：2.2mm）
面喷涂金属防锈漆2遍，金属专用漆（底漆2遍、面漆2遍）
20x20mm热镀锌方管（壁厚：1.8mm）
20x20mm线形灯
40x120mm热镀锌方管（壁厚：2.2mm）
面喷涂金属防锈漆2遍，金属专用漆（底漆2遍、面漆2遍）
20x20mm热镀锌方管（壁厚：1.8mm）
20x20mm线形灯

02 DETAIL
展厅吊顶（法国纹理纸）大样图 SCALE 1:5

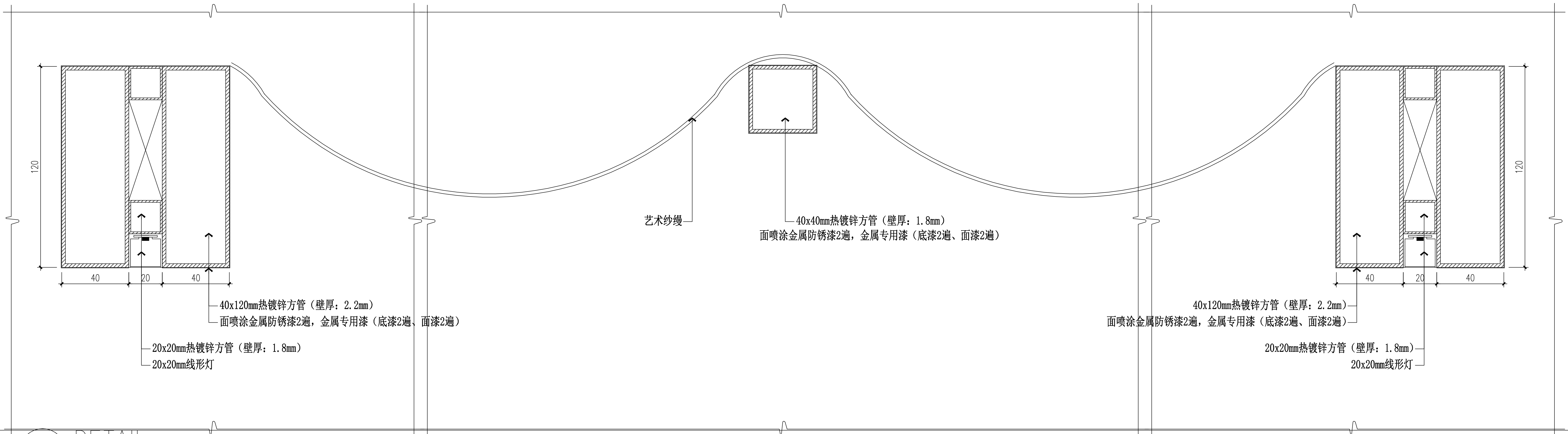
120
120
艺术纱缦
40x40mm热镀锌方管（壁厚：1.8mm）
面喷涂金属防锈漆2遍，金属专用漆（底漆2遍、面漆2遍）
40
20
40
40
20
40
40x120mm热镀锌方管（壁厚：2.2mm）
面喷涂金属防锈漆2遍，金属专用漆（底漆2遍、面漆2遍）
20x20mm热镀锌方管（壁厚：1.8mm）
20x20mm线形灯
40x120mm热镀锌方管（壁厚：2.2mm）
面喷涂金属防锈漆2遍，金属专用漆（底漆2遍、面漆2遍）
20x20mm热镀锌方管（壁厚：1.8mm）
20x20mm线形灯

03 DETAIL
展厅吊顶（艺术纱缦造型）大样图 SCALE 1:5

福建省机电沿海
建筑设计研究院有限公司
证书编号： A135003677 A235003674
资质范围： 建筑工程甲级 机械行业甲级
电子工程甲级 轻钢结构甲级
工程咨询甲级 市政工程乙级
城乡规划丙级 变电工程丙级

施工图审查批准单位：

施工图审查批准书证号：

图纸专用章
福建省工程勘察设计图纸专用章
福建省机电沿海建筑设计研究院有限公司
资质 范围： 建筑工程
等级：甲级 证号：A135003677
有效期至：2030年02月14日

注册执业章
中华人民共和国一级注册建筑师
姓 名： 王建平
注册号： 3500367-006
有效期： 至2026年12月22日

注册执业章

建设单位：
福建省产品质量检验研究院

工程名称：
国家加工食品质量检验检测中心（福州）
武夷山基地装修改造设计
非实验功能区(2F)

职责	姓名	签名
审定	郑庆日	郑庆日
项目负责人	王建平	王建平
项目经理	许晓燕	许晓燕
专业负责人	王建平	王建平
审核	林伟	林伟
校对	王建平	王建平
设计	许晓燕	许晓燕

图名：
2F吊顶大样图3

工程编号	2026-03	版别	1.00
图别	装施	图号	D03
日期	2026年05月 日		